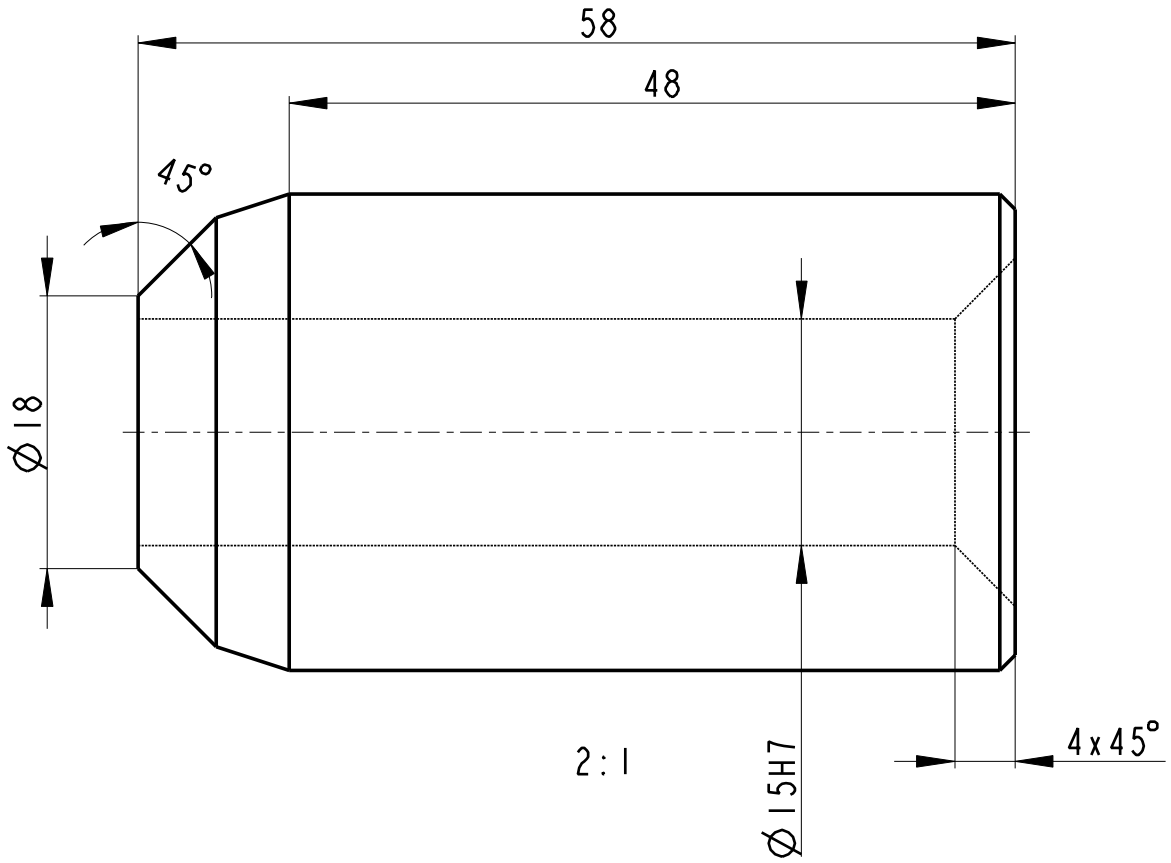

2:1